# Նստարան1:20

## ԴԻՄԱՅԻՆ ՏԵՍՔ

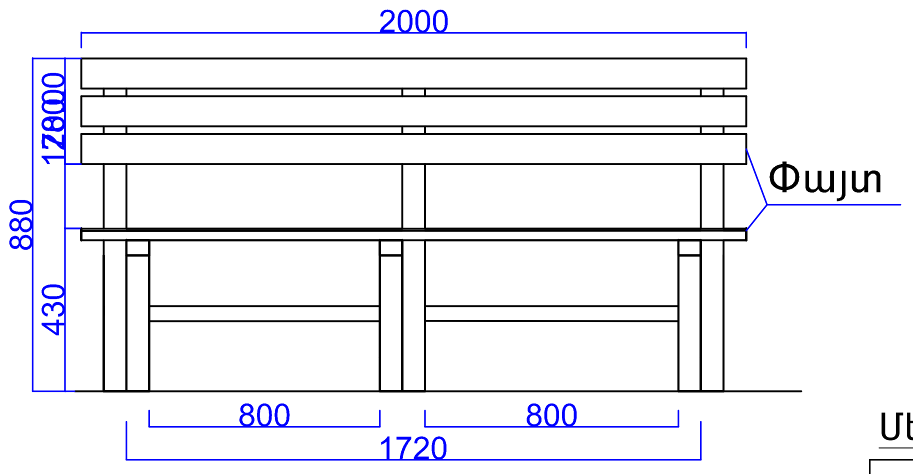


## ՏԵՍՔ ԹԻԿՆԱԿԻ ԿՈՂՄԻՑ

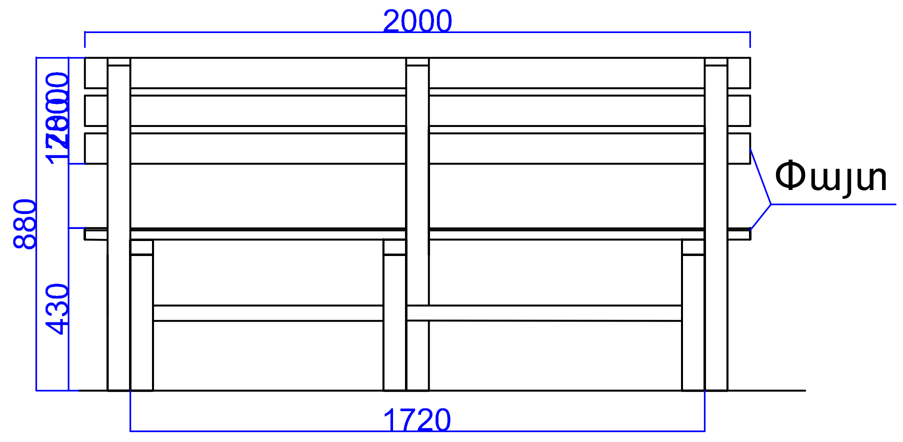


## ԿՈՂԱՅԻՆ ՏԵՍՔ

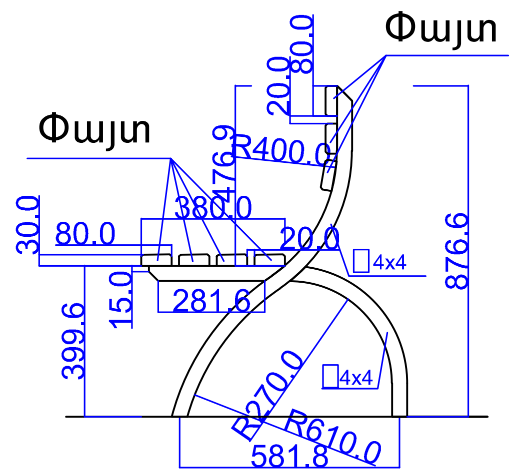


Նստարան
Մետաղական և փայտե տարրերի մասնագիր

| Դիրք | ԱՆՎԱՆՈՒՄԸ | Չափ. միավ. | Քանակ |
|---|---|---|---|
| 1 | Մետ. խողովակ 40x40x3 մմ | գծ.մ | 8.39 |
| 2 | Փայտե չորսու 40x80 մմ L=2000 մմ | խ.մ | 0.045 |
| 3 | Ամրան 18-III L=0.2մ 6 հատ | կգ | 3.6 |
| 4 | Մետաղական մակերեսի ներկում | ք.մ | 1.4 |
| 5 | Փայտյա մասի ներկում | ք.մ | 2.8 |
| ԲԵՏՈՆ B 15 ԴԱՍԻ 0.05 մ$^3$ | | | |

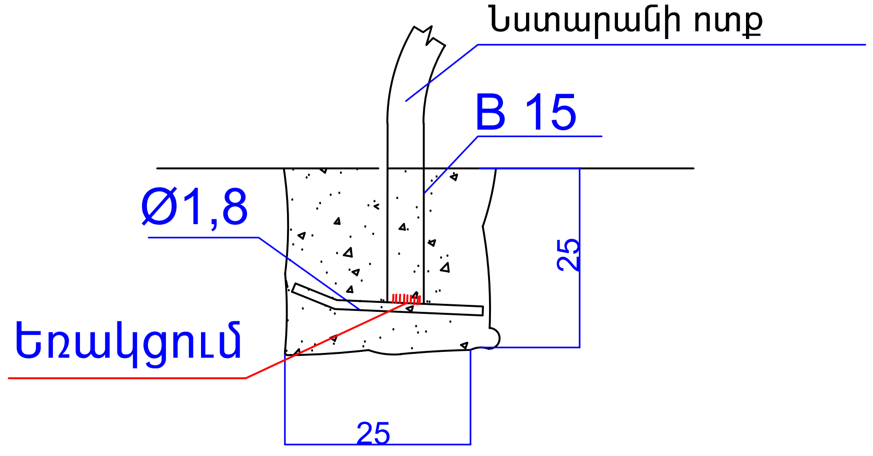


## Աղբաման 1:20

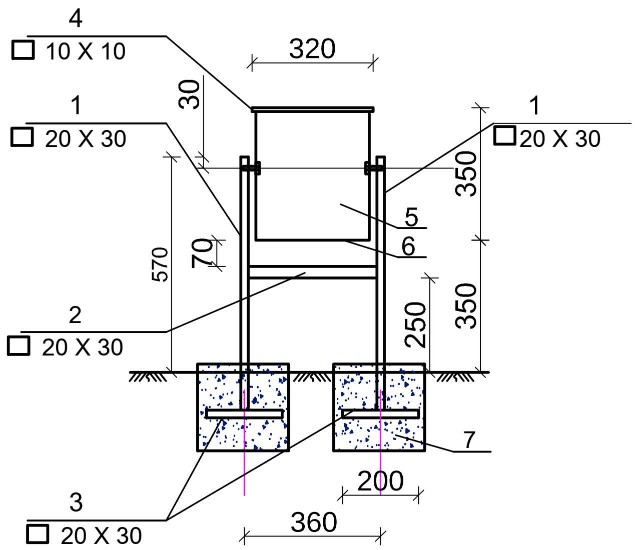


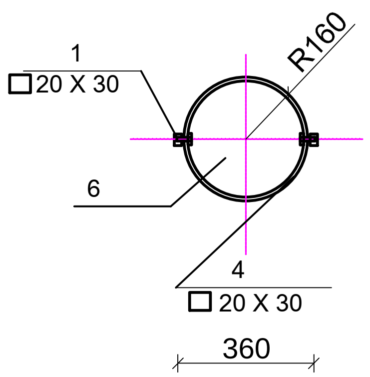


Աղբամանի մասնագիր

| | | | | | |
|---|---|---|---|---|---|
| 1 | ГОСТ8645-80 | ☐ 20 X 30X2.5 L =670 | 2 | 2.25 |
| 2 | ГОСТ8645-80 | ☐ 20 X 30X2.5 L =340 | 1 | 0.57 |
| 3 | ——— " ——— | ☐ 20 X 30X2.5 L =200 | 1 | 0.34 |
| 4 | ГОСТ8639-82 | ☐ 10 X 10X1.0 L =1005 | 1 | 0.27 |
| 5 | | Թիթեղ — 350x1050x2 | 1 | 5.77 |
| 6 | | Թիթեղ ◯ R=160, δ=2 | 1 | 1.26 |
| 7 | Բետոն հիմքերի համար B12.5 դասի 0.07մ$^3$ | | | |
| 8 | Ներկում 10.12 կգ մետաղ | | | |

ԾԱՆՈԹՈՒԹՅՈՒՆ
1.Եռակցումը կատարել Э-46
(ԳՕՍՏ 9467-75) մակնիշի էլեկտրոդներով
2.Բոլոր չափերը տրված են մմ-ով

| | | | | |
|---|---|---|---|---|
| Megametr | Ք. ԵՐԵՎԱՆ, ՇԵՆԳԱՎԻԹ ՎԱՐՉԱԿԱՆ ՇՐՋԱՆ, ՇԻՐԱԿԻ 72<br>ՇԵՆՔԻ ԲԱԿԱՅԻՆ ՏԱՐԱԾՔԻ ԲԱՐԵԿԱՐԳՄԱՆ ԱՇԽԱՏԱՆՔՆԵՐ | | | Պատվեր N<br>ԵՔ-ԲԱՇՉՔ-14/74-1 |
| ՆԱԽԱԳԾԵՑ | Ա. ԶԱՎՈՅԱՆ | | ՃԱՐՏԱՐԱՊԵՏԱԿԱՆ ՄԱՍ | Փուլ: ԱՆ; Թերթ: ՃՇ-4; Թերթեր: 9 |
| | | | ՆՍՏԱՐԱՆ; ԱՂԲԱՄԱՆ | «ՄԵԳԱՄԵՏՐ» ՍՊԸ |